COD.	MOD.	*	**	✧	☆	□	◇	☒	✇					
S02406	1646 E	110040314	200054800(2)	200092100(2)	200059215(2)	200070915(2)	140016000	050027200	----------					
S02410	4720 ELS	110040314	200054800(2)	200092100(2)	200059215(2)	200070915(2)	140016000	050027200	----------					
S02411	4800 E16	110053914	200055000(2)	200092200(2)	200059215(2)	200070915(2)	140016014	050027200	090054700(8)					
S02412	A 48 E	110053614	200055000(2)	200092200(2)	200059215(2)	200070915(2)	140016014	050027200	090054700(8)					
S02413	4720 ELS I.P.	110040314	200054800(2)	200092100(2)	200059215(2)	200070915(2)	140016000	050027200	----------					
S02414	4720 ELS	110040323	200054800(2)	200092100(2)	200059215(2)	200070915(2)	140016000	050027200	----------					
S02415	4720 ELS	110040314	200054800(2)	200092100(2)	200059215(2)	200070915(2)	140016000	050027200	----------					
S02416	NT4816PL	110040316	200054800(2)	200092100(2)	200059215(2)	200070915(2)	140016000	050027200	----------					
S02418	4800 E16	110053914	200055000(2)	200092200(2)	200059215(2)	200070915(2)	140016014	050050300	090054700(8)					
S02421	4720 ELS	110040314	200054800(2)	200092100(2)	200059215(2)	200070915(2)	140016000	050027200	----------					

4720 ELS
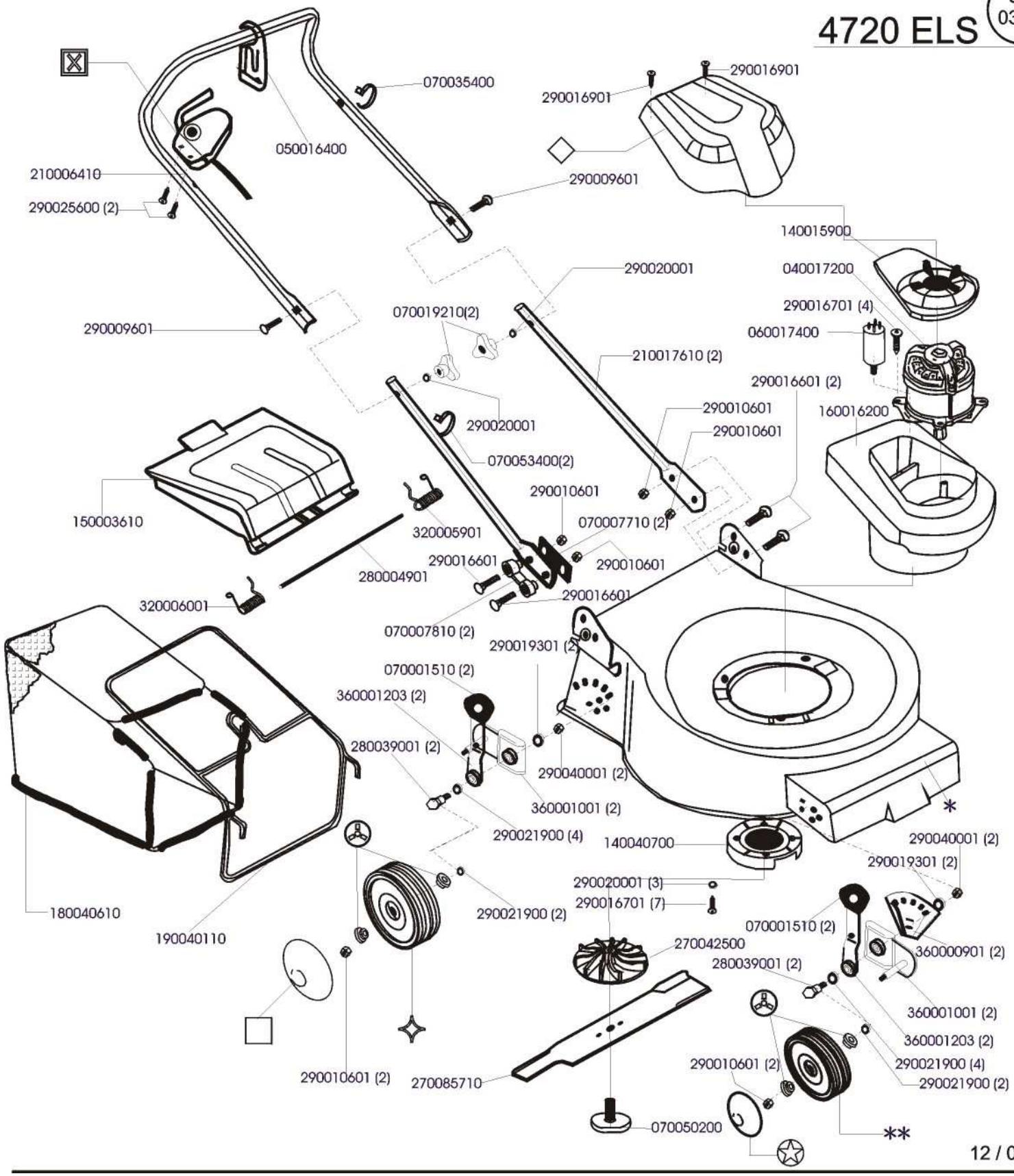
ST. 03-04